CS 204

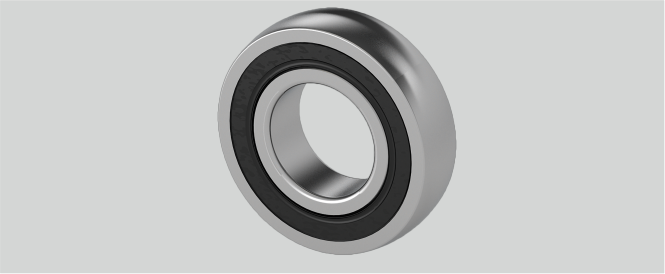

Tragzahlen in kN dyn.	12,8
D (mm)	47
Nachschmierung	Lagereinsätze sind wartungsfrei geschmiert
d (mm)	20
Be (mm)	14
Temperaturbereich	-25°C bis 120°C
r (mm)	1,5
Material Lagereinsatz	Wälzlagerstahl 100Cr6
Tragzahlen in kN stat.	6,65

Brand: NBR

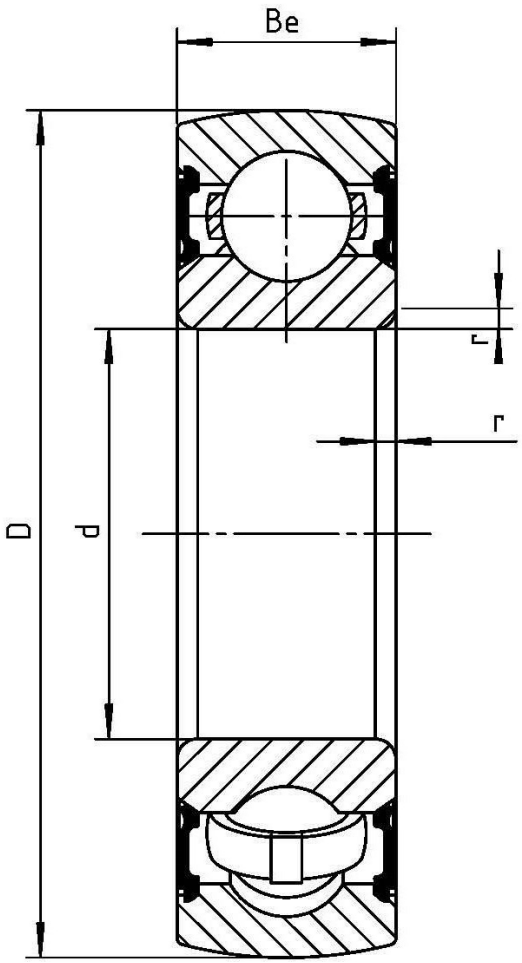

Wälzlagertechnik GmbH · An der Eisenbahn 9 · D-01099 Dresden
Phone + 49 (0)351 829 79 20 · wlt@waelzlagertechnik.de · **www.waelzlagertechnik.de**