F (mm)	40,1
C (mm)	16
D (mm)	62
Temperaturbereich	-25°C bis 120°C
Bi (mm)	48
Material	Wälzlagerstahl 100Cr6
d (mm)	30

Marke: SONSTIGE EUROPA

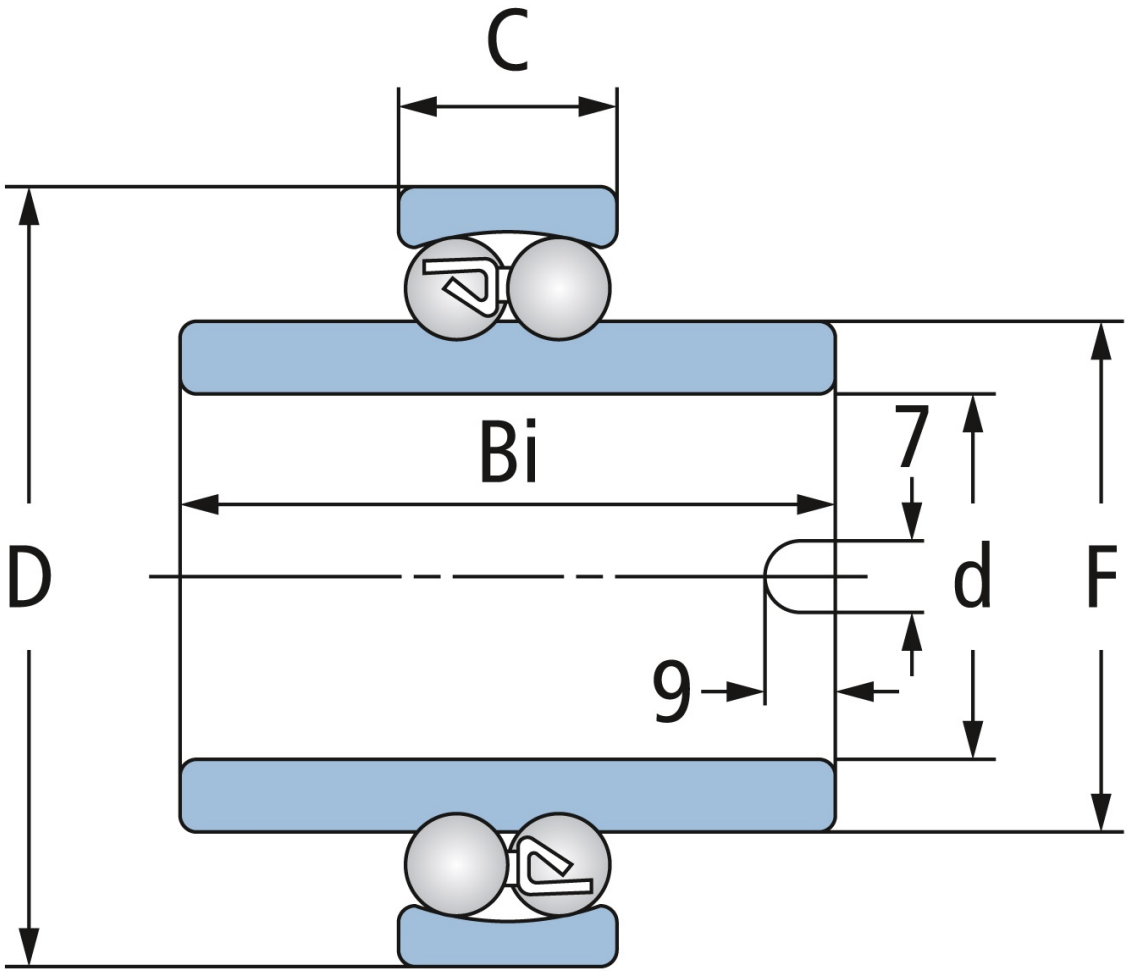

Wälzlagertechnik GmbH · An der Eisenbahn 9 · D-01099 Dresden
Telefon + 49 (0)351 829 79 20 · wlt@waelzlagertechnik.de · **www.waelzlagertechnik.de**