22213 E K

Material	Wälzlagerstahl 100Cr6
d (mm)	65
B (mm)	31
Temperaturbereich	-25°C bis 120°C
D (mm)	120

Marke: SKF

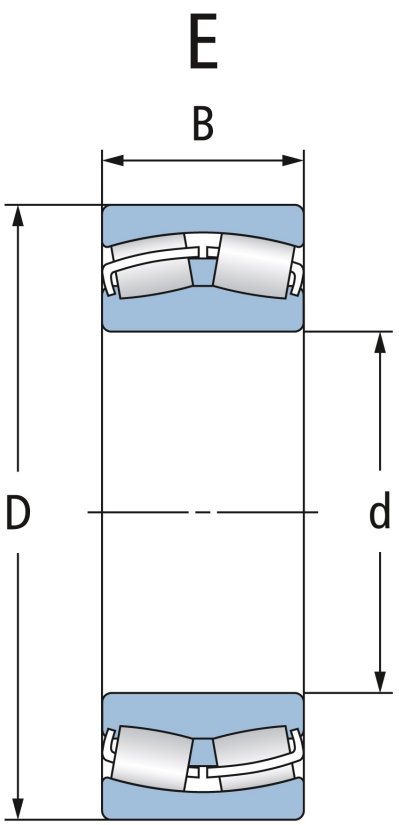

Zylindrische Bohrung

Cylindrical bore

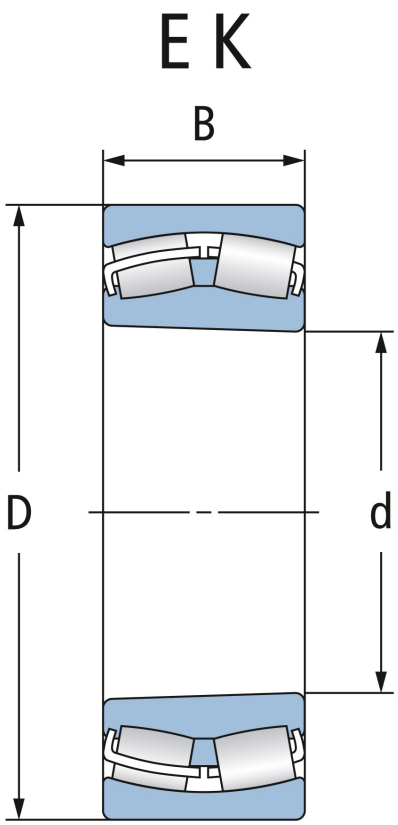

Kegelige Bohrung

Tapered bore

Wälzlagertechnik GmbH · An der Eisenbahn 9 · D-01099 Dresden
Telefon + 49 (0)351 829 79 20 · wlt@waelzlagertechnik.de · **www.waelzlagertechnik.de**