UCEF 205

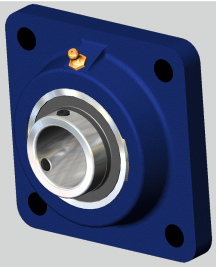

g (mm)	11
Gehäusematerial	Grauguss
Bi (mm)	34
Stahlblechschutzkappe	Gerne auf Anfrage
Temperaturbereich	-25°C bis 120°C
e (mm)	70
d (mm)	25
s (mm)	11,5
a (mm)	95
l (mm)	29
Material Lagereinsatz	Wälzlagerstahl 100Cr6
i (mm)	19
Befestigung auf der Welle	Gewindestiftbefestigung

Brand: NBR

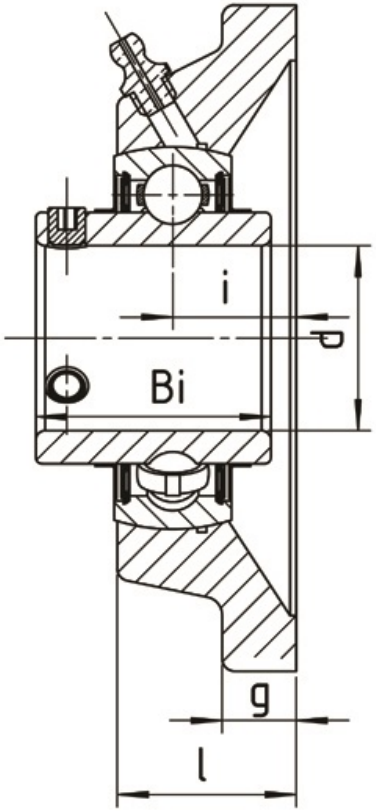

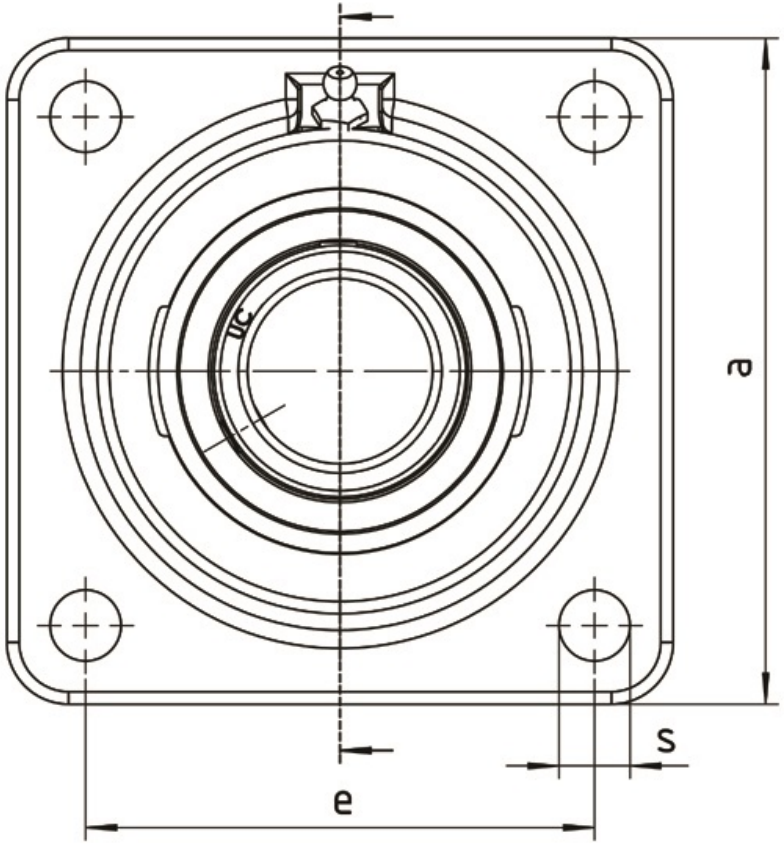

Wälzlagertechnik GmbH · An der Eisenbahn 9 · D-01099 Dresden
Phone + 49 (0)351 829 79 20 · wlt@waelzlagertechnik.de · **www.waelzlagertechnik.de**