22205 E

WälzLagerTechnik

D (mm)	52
d (mm)	25
Material	Wälzlagerstahl 100Cr6
B (mm)	18
Temperaturbereich	-25°C bis 120°C

Brand: NEUTRAL

E

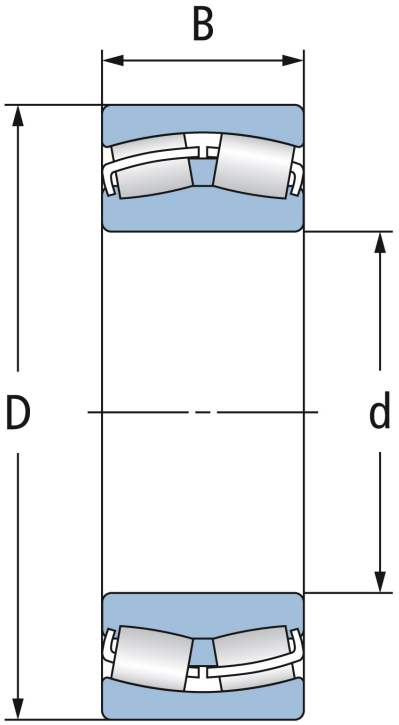

Zylindrische Bohrung

Cylindrical bore

E K

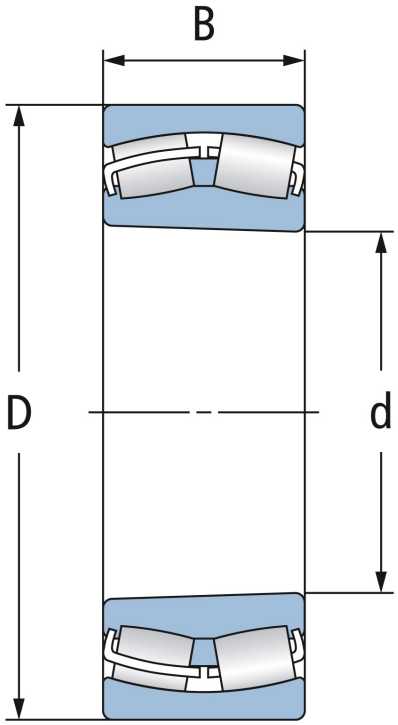

Kegelige Bohrung

Tapered bore

Wälzlagertechnik GmbH · An der Eisenbahn 9 · D-01099 Dresden
Phone + 49 (0)351 829 79 20 · wlt@waelzlagertechnik.de · **www.waelzlagertechnik.de**