CS 208

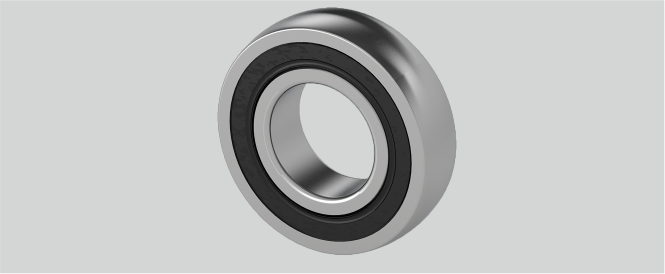

Tragzahlen in kN dyn.	29,5
D (mm)	80
Tragzahlen in kN stat.	18,1
Material Lagereinsatz	Wälzlagerstahl 100Cr6
r (mm)	2
Temperaturbereich	-25°C bis 120°C
Nachschmierung	Lagereinsätze sind wartungsfrei geschmiert
Be (mm)	18
d (mm)	40

Brand: EBS

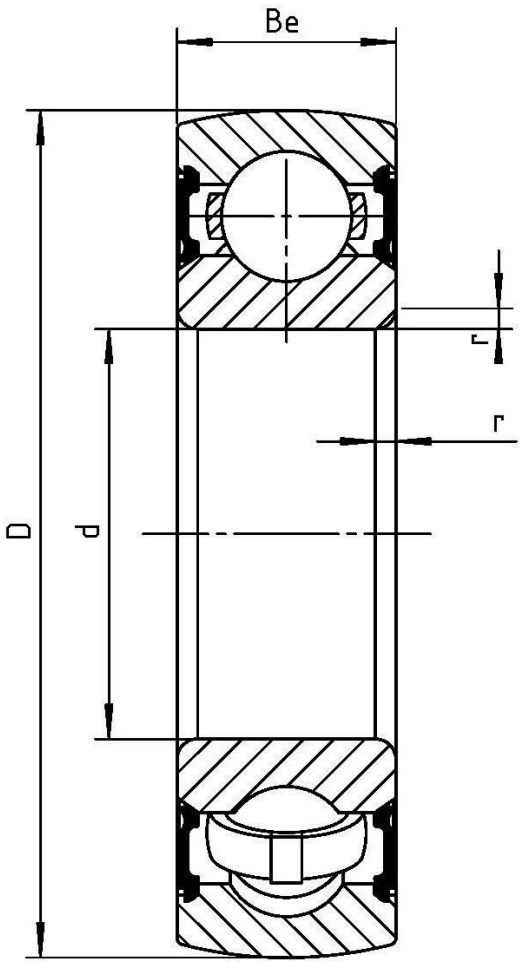

Wälzlagertechnik GmbH · An der Eisenbahn 9 · D-01099 Dresden
Phone + 49 (0)351 829 79 20 · wlt@waelzlagertechnik.de · **www.waelzlagertechnik.de**