CS 206

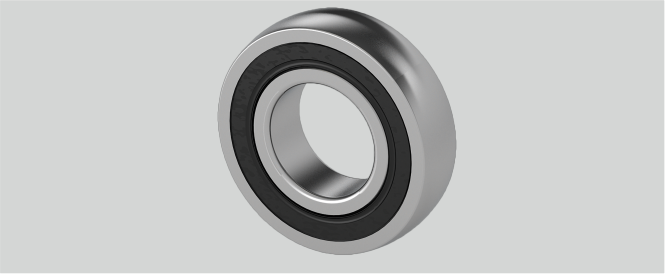

D (mm)	62
Temperaturbereich	-25°C bis 120°C
r (mm)	2
Tragzahlen in kN stat.	11,3
d (mm)	30
Nachschmierung	Lagereinsätze sind wartungsfrei geschmiert
Tragzahlen in kN dyn.	19,5
Material Lagereinsatz	Wälzlagerstahl 100Cr6
Be (mm)	16

Brand: SKF

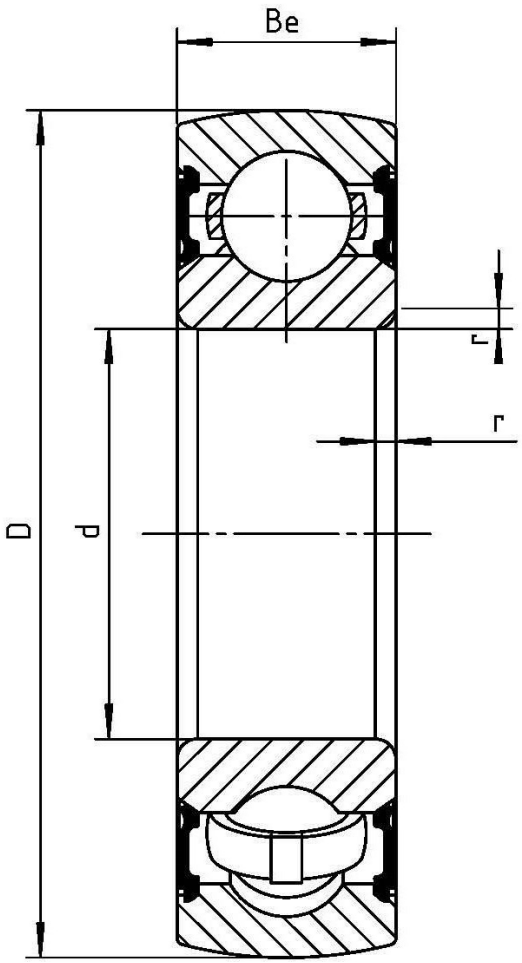

Wälzlagertechnik GmbH · An der Eisenbahn 9 · D-01099 Dresden
Phone + 49 (0)351 829 79 20 · wlt@waelzlagertechnik.de · **www.waelzlagertechnik.de**