CS 206

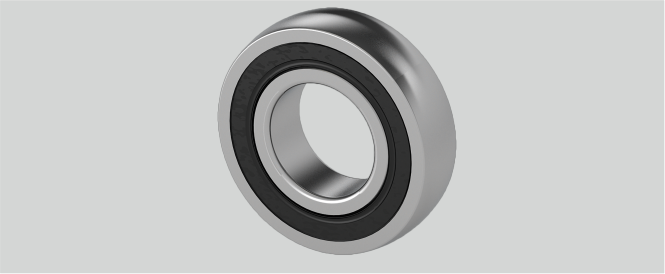

Brand: EBS

Tragzahlen in kN dyn.	19,5
D (mm)	62
Tragzahlen in kN stat.	11,3
Temperaturbereich	-25°C bis 120°C
Be (mm)	16
r (mm)	2
Nachschmierung	Lagereinsätze sind wartungsfrei geschmiert
d (mm)	30
Material Lagereinsatz	Wälzlagerstahl 100Cr6

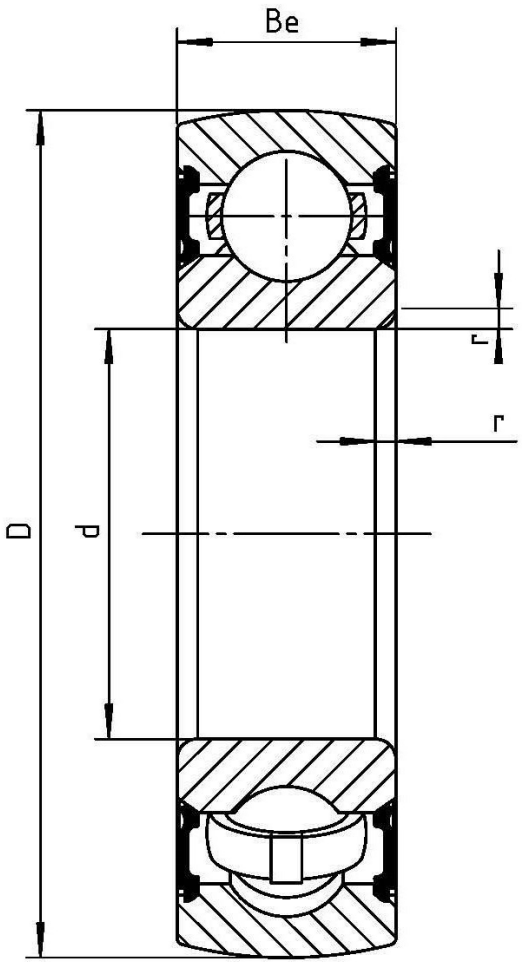

Wälzlagertechnik GmbH · An der Eisenbahn 9 · D-01099 Dresden
Phone + 49 (0)351 829 79 20 · wlt@waelzlagertechnik.de · **www.waelzlagertechnik.de**