CS 207

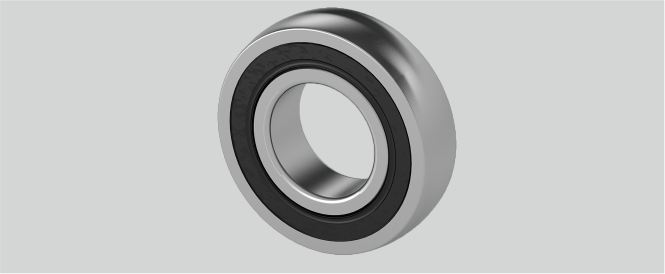

Marke: SONSTIGE EUROPA

Tragzahlen in kN dyn.	25,7
Be (mm)	17
Temperaturbereich	-25°C bis 120°C
r (mm)	2
d (mm)	35
Tragzahlen in kN stat.	15,3
D (mm)	72
Material Lagereinsatz	Wälzlagerstahl 100Cr6
Nachschmierung	Lagereinsätze sind wartungsfrei geschmiert

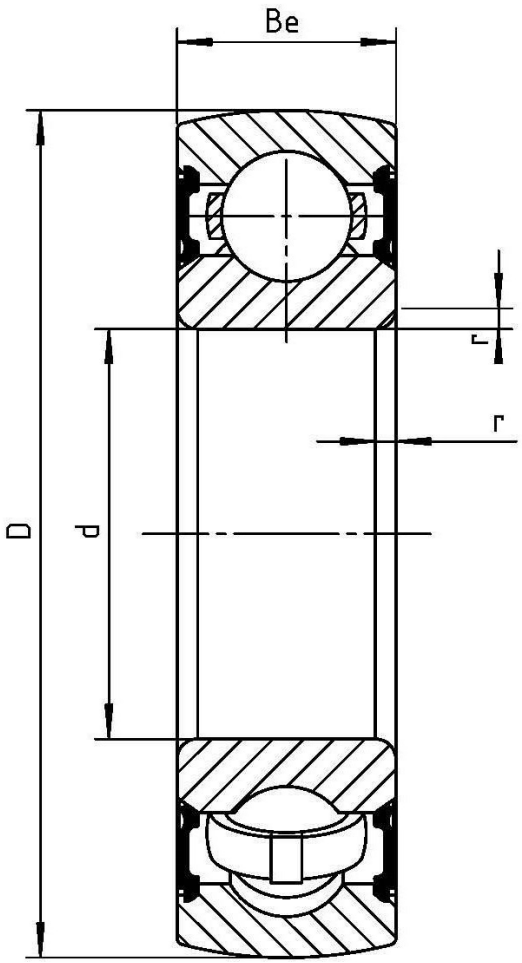

Wälzlagertechnik GmbH · An der Eisenbahn 9 · D-01099 Dresden
Telefon + 49 (0)351 829 79 20 · wlt@waelzlagertechnik.de · **www.waelzlagertechnik.de**