22212 E

Material	Wälzlagerstahl 100Cr6
Temperaturbereich	-25°C bis 120°C
d (mm)	60
D (mm)	110
B (mm)	28

Brand: SKF

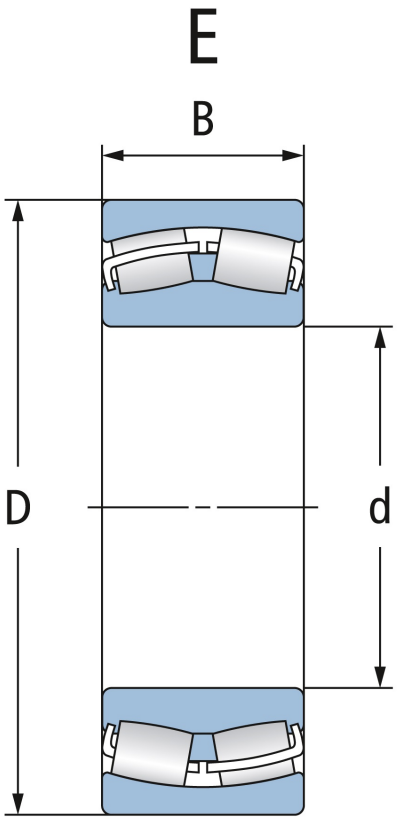

Zylindrische Bohrung

Cylindrical bore

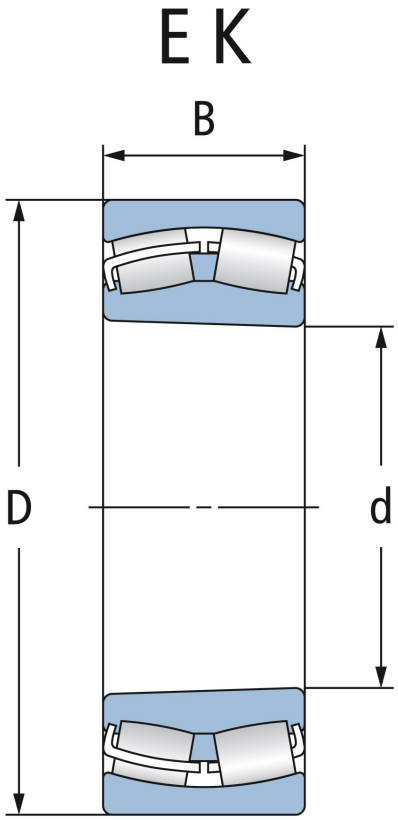

Kegelige Bohrung

Tapered bore

Wälzlagertechnik GmbH · An der Eisenbahn 9 · D-01099 Dresden
Phone + 49 (0)351 829 79 20 · wlt@waelzlagertechnik.de · **www.waelzlagertechnik.de**