HC 210 G

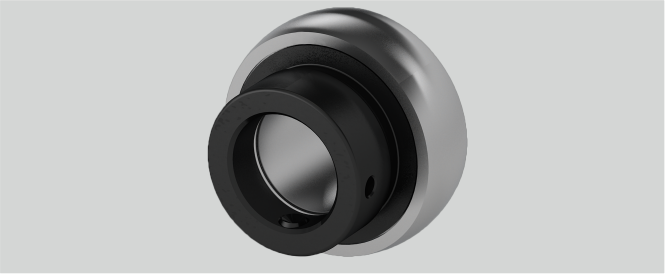

Be (mm)	24
Temperaturbereich	-25°C bis 120°C
ds (mm)	M8 x 1
Nachschmierung	Eine Schmierbohrung im Außenring, nur für JIS
Material Lagereinsatz	Wälzlagerstahl 100Cr6
T (mm)	18,3
n (mm)	24,6
L (mm)	62,7
d (mm)	50
r (mm)	2,2
G (mm)	6,8
Befestigung auf der Welle	Exzenterringbefestigung
Bi (mm)	49,2
Tragzahlen in kN stat.	23,2
D (mm)	90
W (mm)	69,9
Tragzahlen in kN dyn.	35

Marke: SONSTIGE (IMPORT)

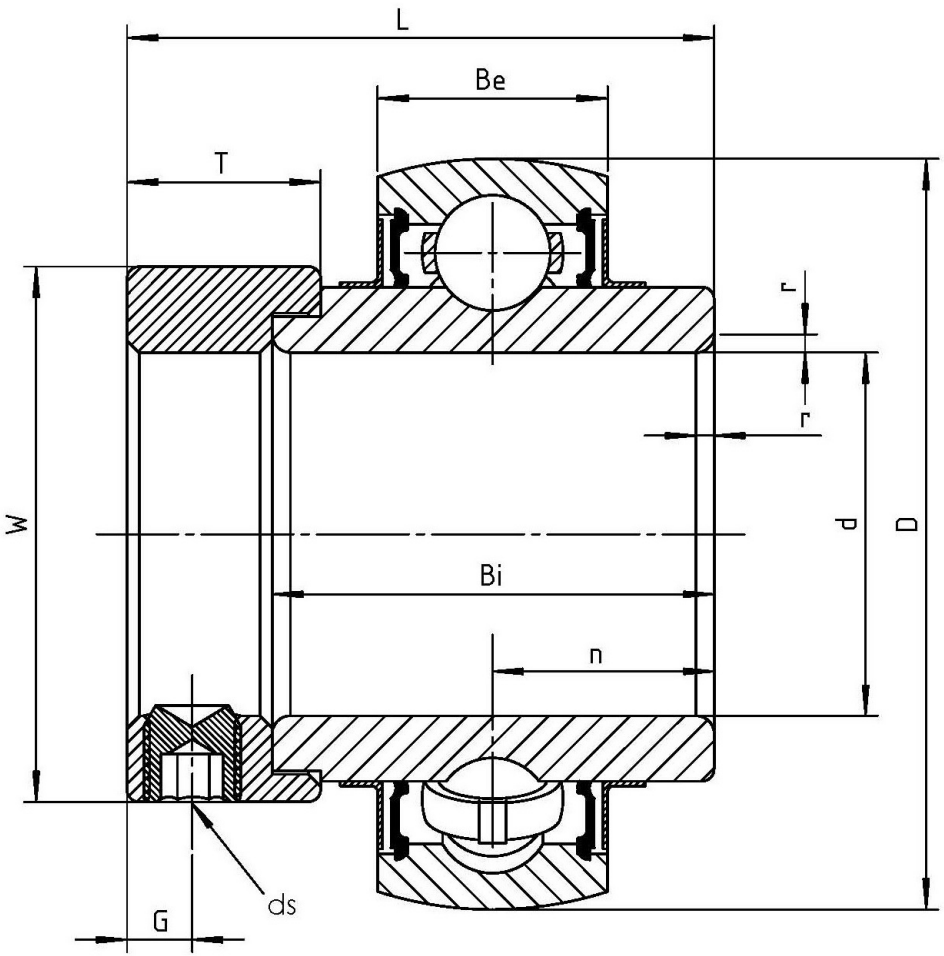

Wälzlagertechnik GmbH · An der Eisenbahn 9 · D-01099 Dresden
Telefon + 49 (0)351 829 79 20 · wlt@waelzlagertechnik.de · **www.waelzlagertechnik.de**