CS 208

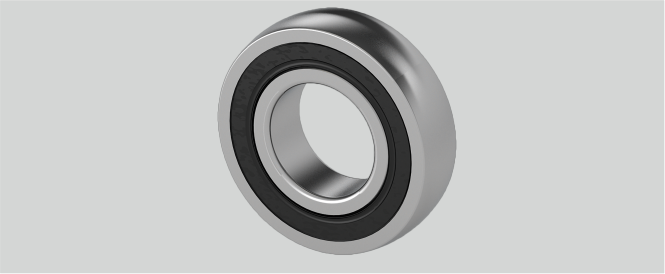

Marke: INA

D (mm)	80
Be (mm)	18
r (mm)	2
d (mm)	40
Material Lagereinsatz	Wälzlagerstahl 100Cr6
Tragzahlen in kN stat.	18,1
Tragzahlen in kN dyn.	29,5
Nachschmierung	Lagereinsätze sind wartungsfrei geschmiert
Temperaturbereich	-25°C bis 120°C

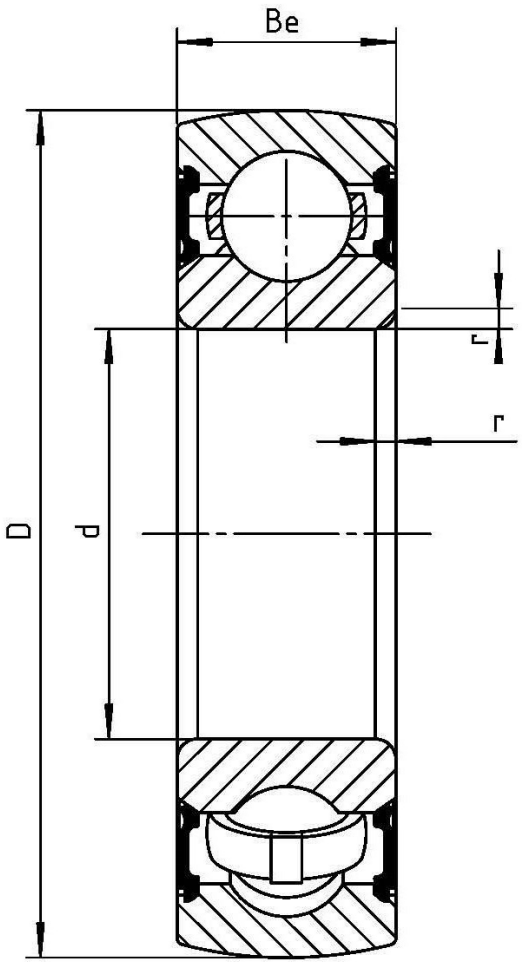

Wälzlagertechnik GmbH · An der Eisenbahn 9 · D-01099 Dresden
Telefon + 49 (0)351 829 79 20 · wlt@waelzlagertechnik.de · **www.waelzlagertechnik.de**