# CS 208



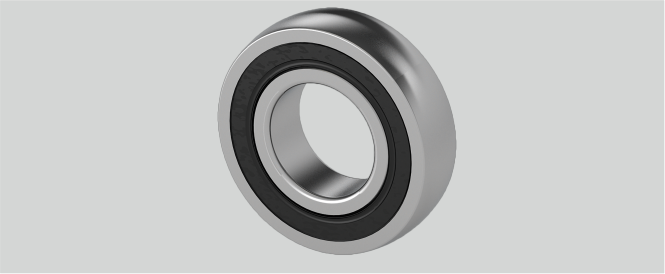

## Brand: EBS

| | |
|---|---|
| r (mm) | 2 |
| Temperaturbereich | -25°C bis 120°C |
| d (mm) | 40 |
| Be (mm) | 18 |
| Material Lagereinsatz | Wälzlagerstahl 100Cr6 |
| D (mm) | 80 |
| Nachschmierung | Lagereinsätze sind wartungsfrei geschmiert |
| Tragzahlen in kN dyn. | 29,5 |
| Tragzahlen in kN stat. | 18,1 |

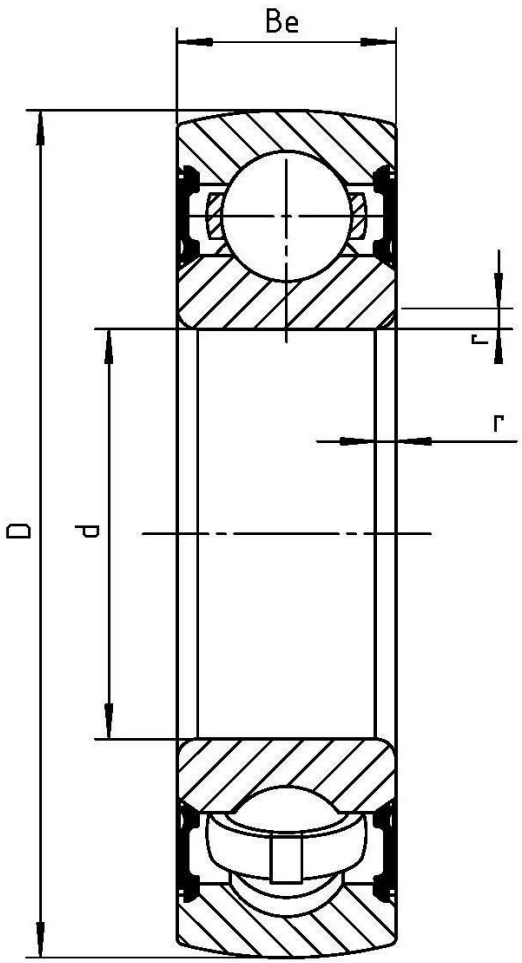


**Wälzlagertechnik GmbH** · An der Eisenbahn 9 · D-01099 Dresden
Phone + 49 (0)351 829 79 20 · wlt@waelzlagertechnik.de · **www.waelzlagertechnik.de**