51109

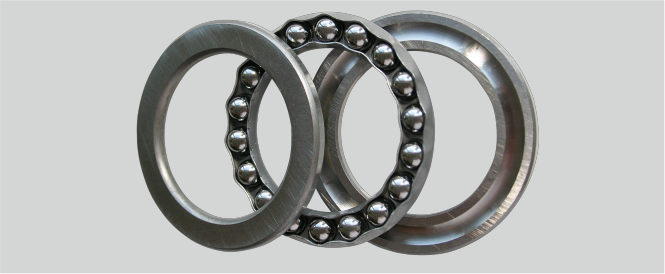

Material	Wälzlagerstahl 100Cr6
d1 max. (mm)	65
D1 min (mm)	47
D (mm)	65
Temperaturbereich	-25°C bis 120°C
d (mm)	45
T (mm)	14

Brand: NEUTRAL

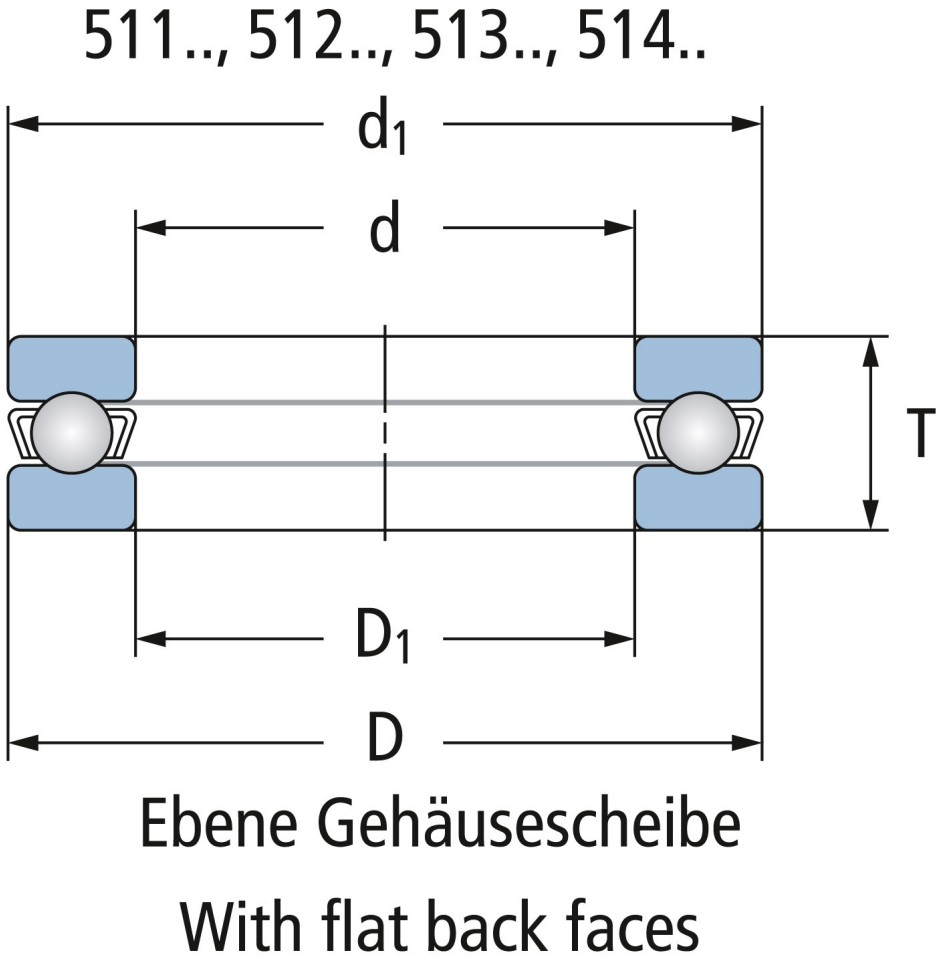

Wälzlagertechnik GmbH · An der Eisenbahn 9 · D-01099 Dresden
Phone + 49 (0)351 829 79 20 · wlt@waelzlagertechnik.de · **www.waelzlagertechnik.de**