H 2306

B1 (mm)	39
Mutter	KM6
d (mm)	30
Anzugsdrehmoment (Nm)	30
Sicherungsblech	MB6
B2 (mm)	8
d2 (mm)	45
d1 (mm)	25
G (mm)	M30x1,5

Marke: SONSTIGE (IMPORT)

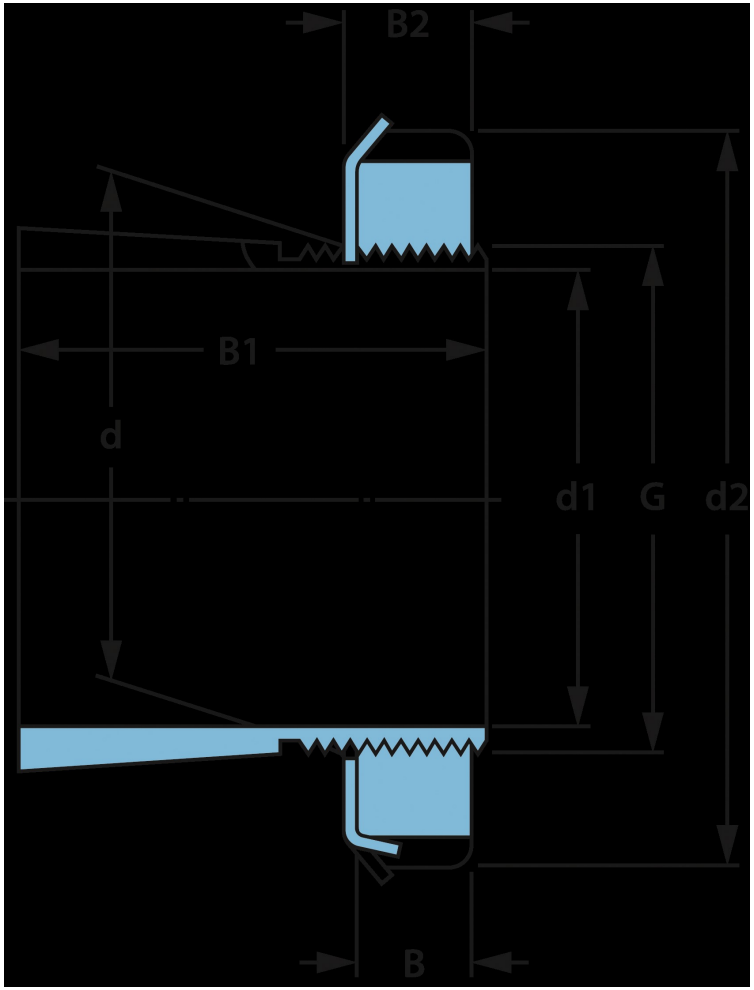

Wälzlagertechnik GmbH · An der Eisenbahn 9 · D-01099 Dresden
Telefon + 49 (0)351 829 79 20 · wlt@waelzlagertechnik.de · **www.waelzlagertechnik.de**