F (mm)	54
Temperaturbereich	-25°C bis 120°C
Bi (mm)	56
C (mm)	18
D (mm)	80
d (mm)	40
Material	Wälzlagerstahl 100Cr6

Marke: SONSTIGE (IMPORT)

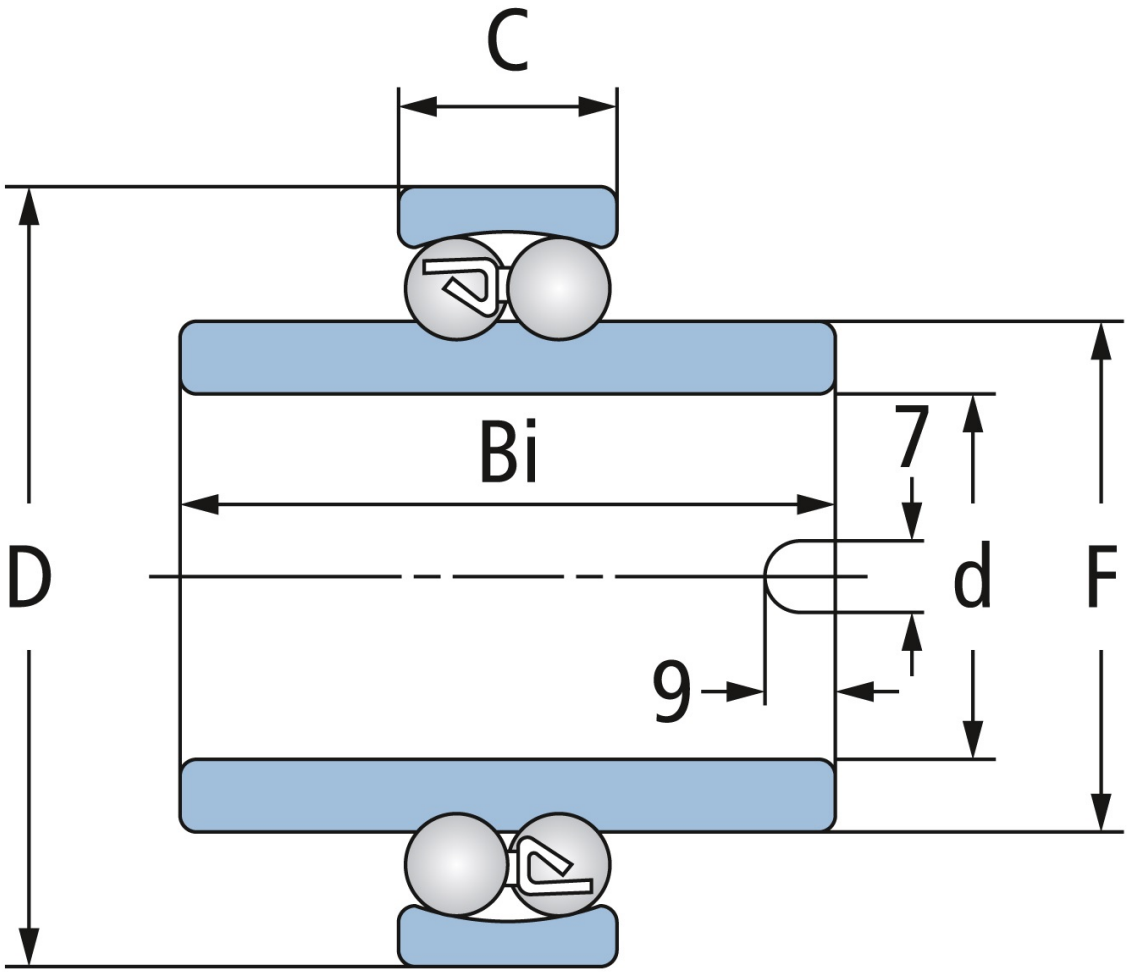

Wälzlagertechnik GmbH · An der Eisenbahn 9 · D-01099 Dresden
Telefon + 49 (0)351 829 79 20 · wlt@waelzlagertechnik.de · **www.waelzlagertechnik.de**