21311 E K

Material	Wälzlagerstahl 100Cr6
D (mm)	120
d (mm)	55
Temperaturbereich	-25°C bis 120°C
B (mm)	29

Marke: FAG

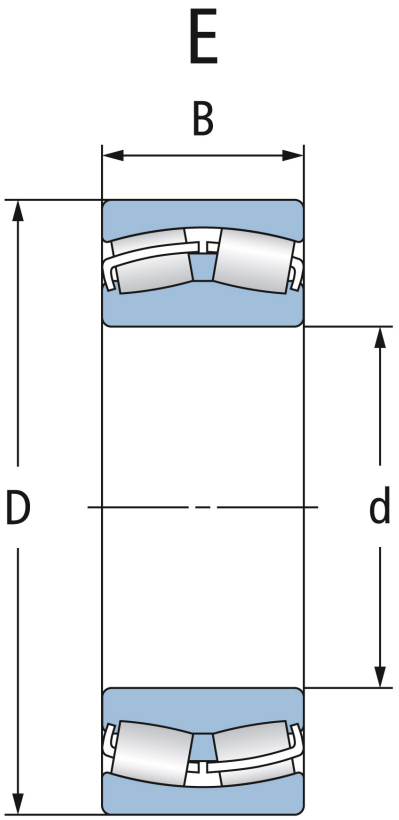

Zylindrische Bohrung

Cylindrical bore

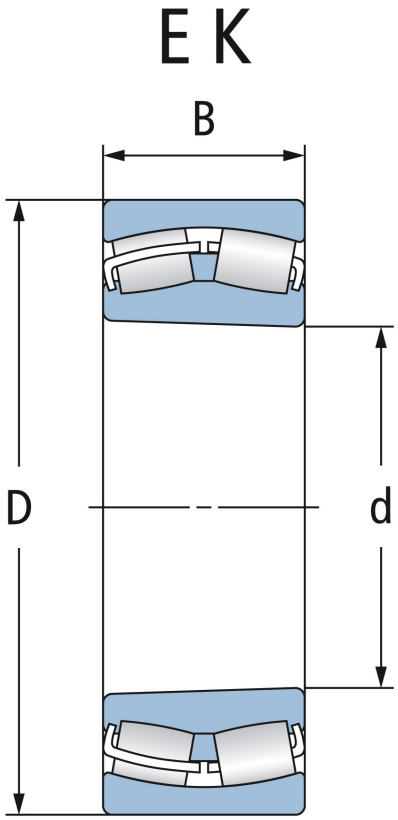

Kegelige Bohrung

Tapered bore

Wälzlagertechnik GmbH · An der Eisenbahn 9 · D-01099 Dresden
Telefon + 49 (0)351 829 79 20 · wlt@waelzlagertechnik.de · **www.waelzlagertechnik.de**