CS 207

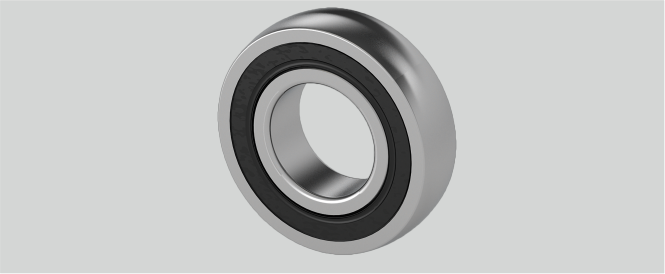

Brand: NEUTRAL

Tragzahlen in kN dyn.	25,7
r (mm)	2
Tragzahlen in kN stat.	15,3
d (mm)	35
D (mm)	72
Nachschmierung	Lagereinsätze sind wartungsfrei geschmiert
Temperaturbereich	-25°C bis 120°C
Material Lagereinsatz	Wälzlagerstahl 100Cr6
Be (mm)	17

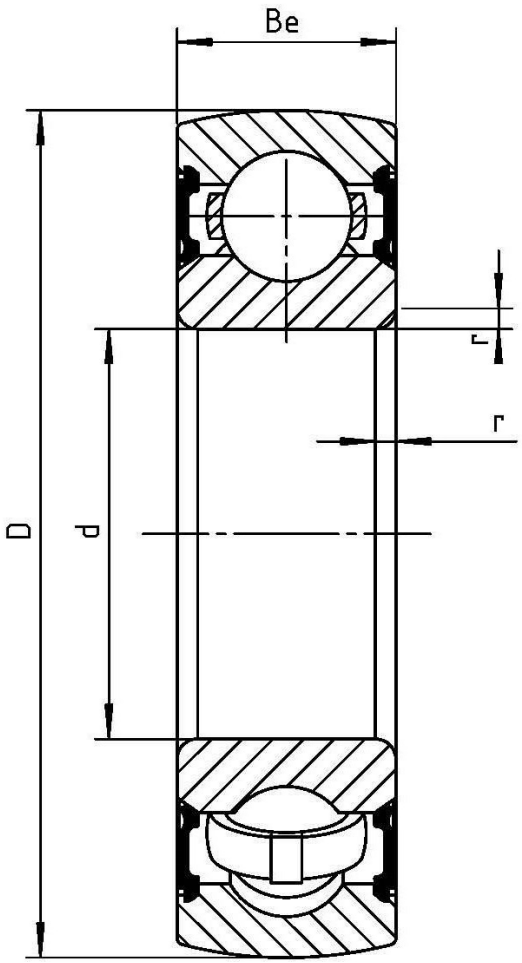

Wälzlagertechnik GmbH · An der Eisenbahn 9 · D-01099 Dresden
Phone + 49 (0)351 829 79 20 · wlt@waelzlagertechnik.de · **www.waelzlagertechnik.de**