CS 206

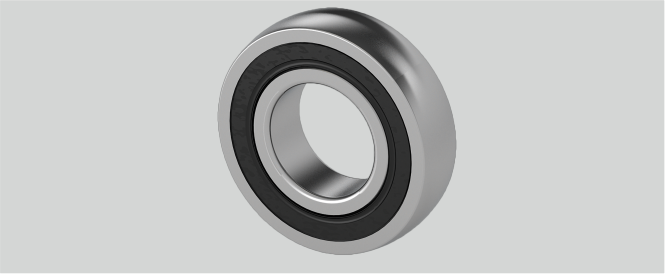

Tragzahlen in kN stat.	11,3
D (mm)	62
Nachschmierung	Lagereinsätze sind wartungsfrei geschmiert
Material Lagereinsatz	Wälzlagerstahl 100Cr6
d (mm)	30
Temperaturbereich	-25°C bis 120°C
Be (mm)	16
Tragzahlen in kN dyn.	19,5
r (mm)	2

Brand: SONSTIGE (IMPORT)

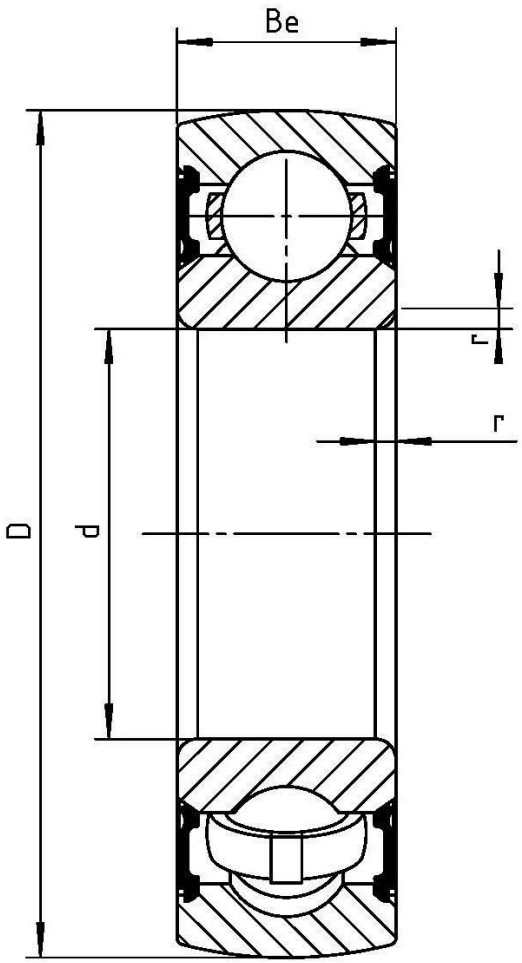

Wälzlagertechnik GmbH · An der Eisenbahn 9 · D-01099 Dresden
Phone + 49 (0)351 829 79 20 · wlt@waelzlagertechnik.de · **www.waelzlagertechnik.de**