UKP 211+H23

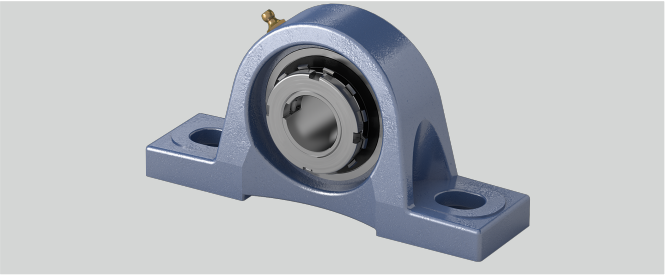

Brand: SONSTIGE (IMPORT)

g (mm)	23
Temperaturbereich	-25°C bis 120°C
h (mm)	63,5
b (mm)	60
w (mm)	125
Befestigung auf der Welle	Spannhülsenbefestigung
S1 (mm)	20
Gehäusematerial	Grauguss
Stahlblechschutzkappe	Geha?useeinheiten sind auf Anfrage mit Stahl- blec
d (mm)	50
e (mm)	171
Material Lagereinsatz	Wälzlagerstahl 100Cr6
Tragzahlen in kN stat.	29,2
a (mm)	219
L (mm)	59
Befestigungsschraube Gehäuse	M 16
S2 (mm)	23
Tragzahlen in kN dyn.	43,5

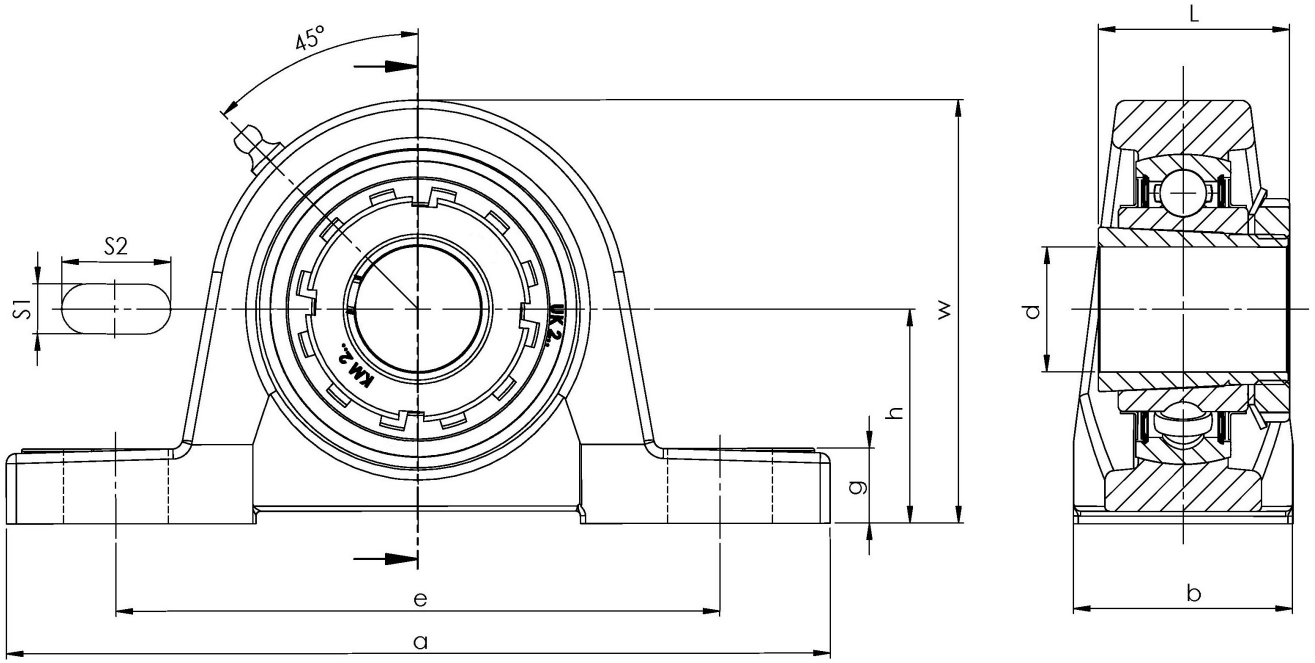

Wälzlagertechnik GmbH · An der Eisenbahn 9 · D-01099 Dresden
Phone + 49 (0)351 829 79 20 · wlt@waelzlagertechnik.de · **www.waelzlagertechnik.de**