CS 205

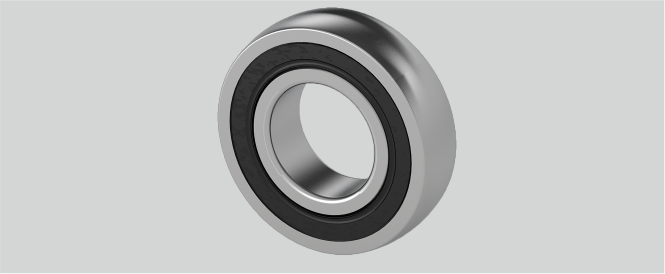

Brand: EBS

Tragzahlen in kN dyn.	14
r (mm)	1,5
Tragzahlen in kN stat.	7,85
Be (mm)	15
Material Lagereinsatz	Wälzlagerstahl 100Cr6
Nachschmierung	Lagereinsätze sind wartungsfrei geschmiert
d (mm)	25
Temperaturbereich	-25°C bis 120°C
D (mm)	52

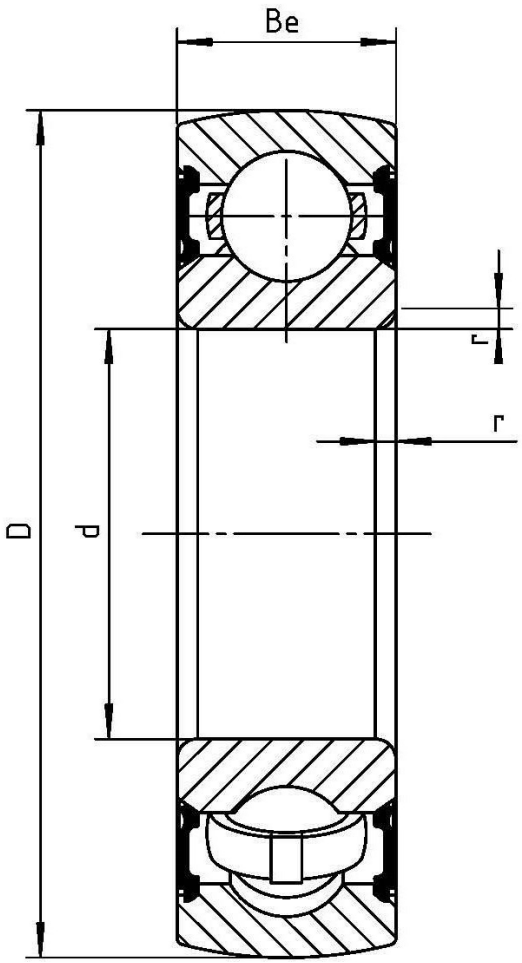

Wälzlagertechnik GmbH · An der Eisenbahn 9 · D-01099 Dresden
Phone + 49 (0)351 829 79 20 · wlt@waelzlagertechnik.de · **www.waelzlagertechnik.de**