CS 204

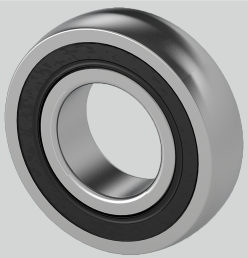

Nachschmierung	Lagereinsätze sind wartungsfrei geschmiert
D (mm)	47
r (mm)	1,5
Temperaturbereich	-25°C bis 120°C
Material Lagereinsatz	Wälzlagerstahl 100Cr6
Tragzahlen in kN stat.	6,65
Tragzahlen in kN dyn.	12,8
d (mm)	20
Be (mm)	14

Brand: NTN

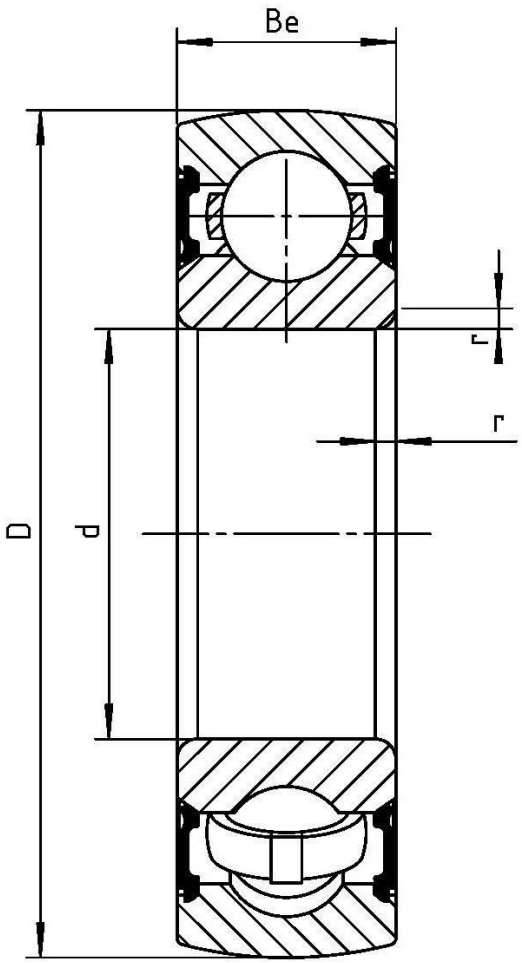

Wälzlagertechnik GmbH · An der Eisenbahn 9 · D-01099 Dresden
Phone + 49 (0)351 829 79 20 · wlt@waelzlagertechnik.de · **www.waelzlagertechnik.de**