006X019X06 VIA

Temperaturbeständigkeit	-40°C bis 205°C
Material	Viton für erhöhte Temperaturbeständigkeit bis 200°
d1 (mm)	006
d2 (mm)	019
B (mm)	06

Marke: NEUTRAL

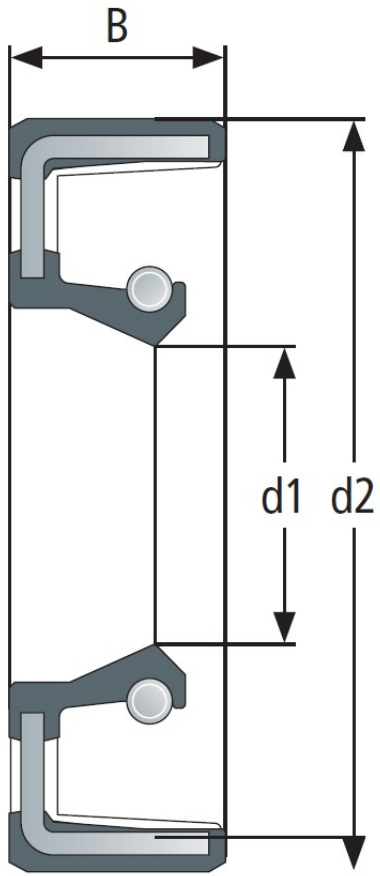

Verschiedenen Bauformen sind möglich!

Wälzlagertechnik GmbH · An der Eisenbahn 9 · D-01099 Dresden
Telefon + 49 (0)351 829 79 20 · wlt@waelzlagertechnik.de · **www.waelzlagertechnik.de**