CS 207

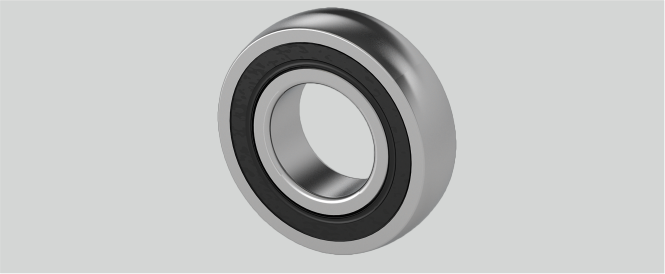

Tragzahlen in kN stat.	15,3
Nachschmierung	Lagereinsätze sind wartungsfrei geschmiert
Material Lagereinsatz	Wälzlagerstahl 100Cr6
r (mm)	2
Be (mm)	17
D (mm)	72
Temperaturbereich	-25°C bis 120°C
d (mm)	35
Tragzahlen in kN dyn.	25,7

Brand: EBS

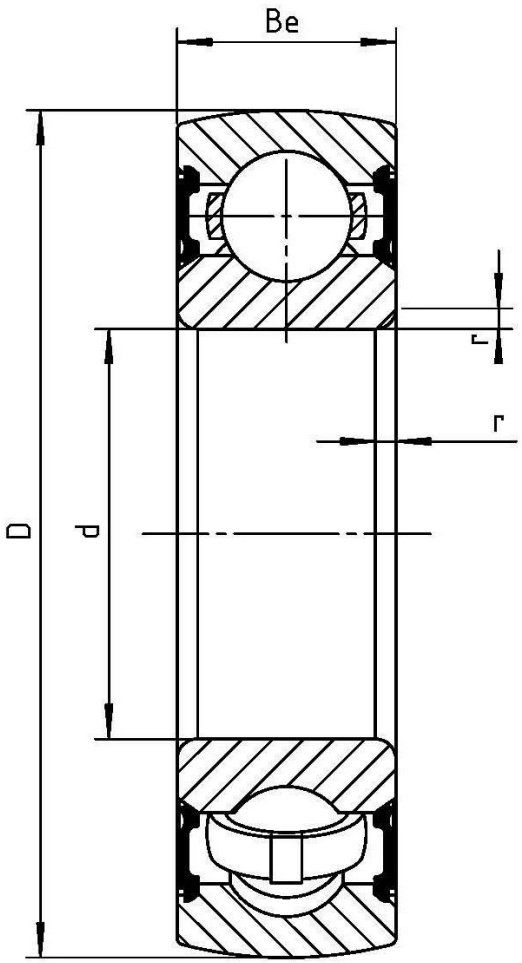

Wälzlagertechnik GmbH · An der Eisenbahn 9 · D-01099 Dresden
Phone + 49 (0)351 829 79 20 · wlt@waelzlagertechnik.de · **www.waelzlagertechnik.de**