HC 204 L3 G

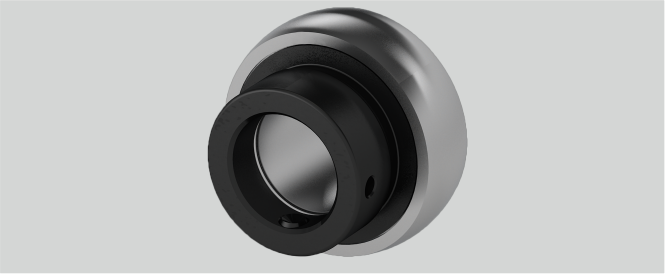

Brand: NBR

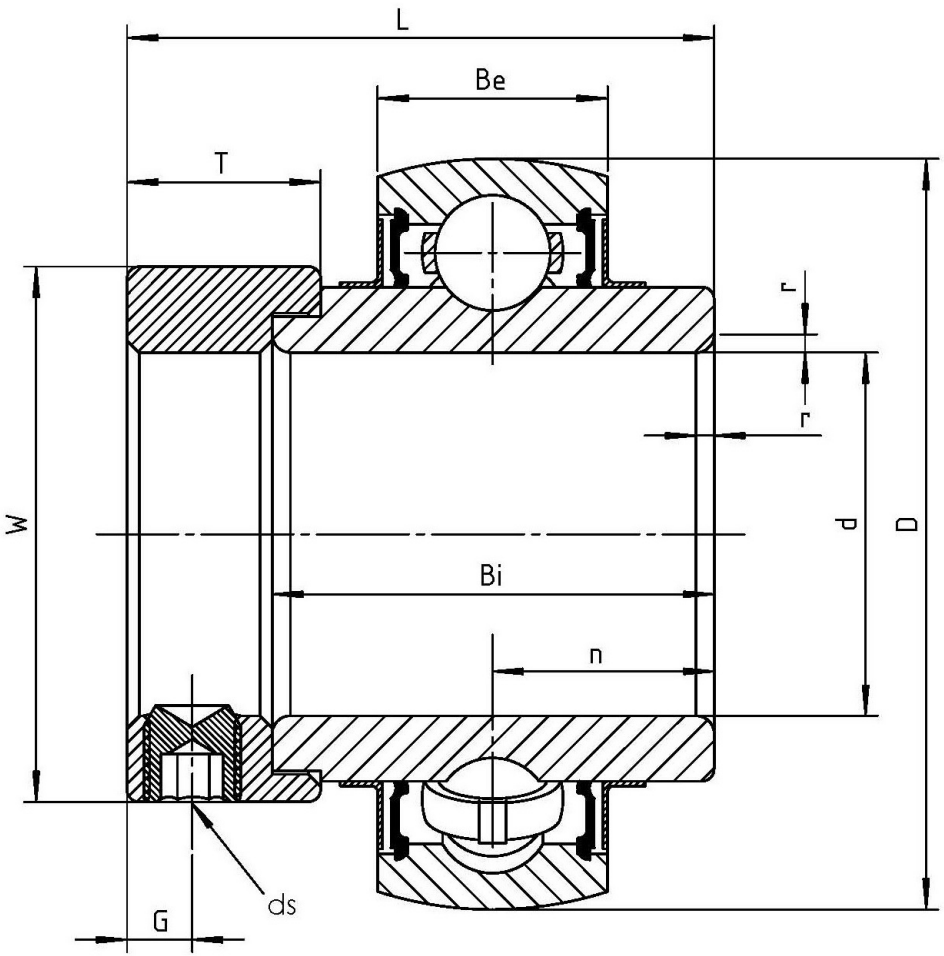

Wälzlagertechnik GmbH · An der Eisenbahn 9 · D-01099 Dresden
Phone + 49 (0)351 829 79 20 · wlt@waelzlagertechnik.de · **www.waelzlagertechnik.de**