CS 204

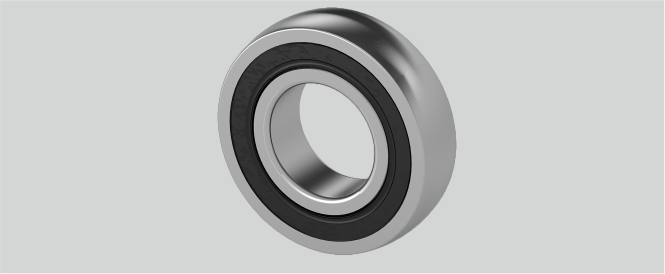

Brand: SONSTIGE (IMPORT)

Be (mm)	14
Material Lagereinsatz	Wälzlagerstahl 100Cr6
D (mm)	47
d (mm)	20
Nachschmierung	Lagereinsätze sind wartungsfrei geschmiert
r (mm)	1,5
Tragzahlen in kN stat.	6,65
Temperaturbereich	-25°C bis 120°C
Tragzahlen in kN dyn.	12,8

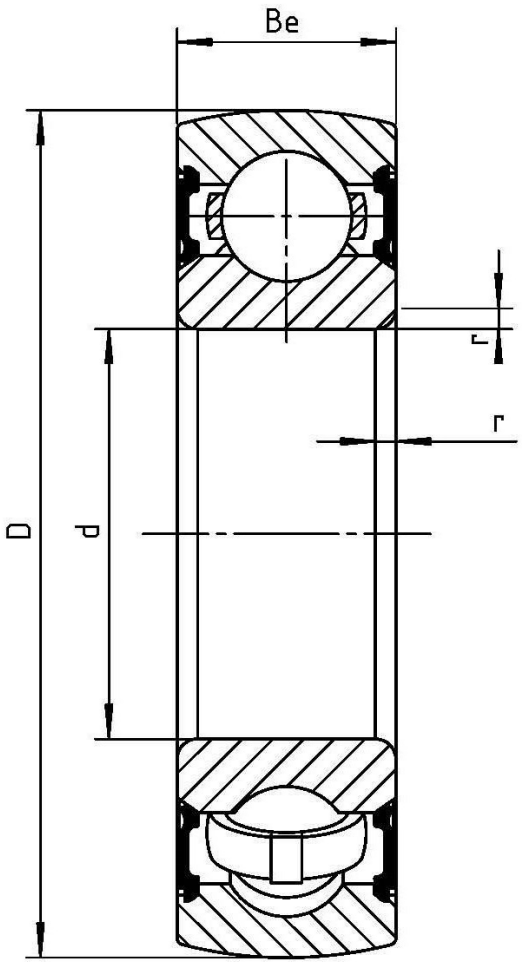

Wälzlagertechnik GmbH · An der Eisenbahn 9 · D-01099 Dresden
Phone + 49 (0)351 829 79 20 · wlt@waelzlagertechnik.de · **www.waelzlagertechnik.de**