HC 207 G

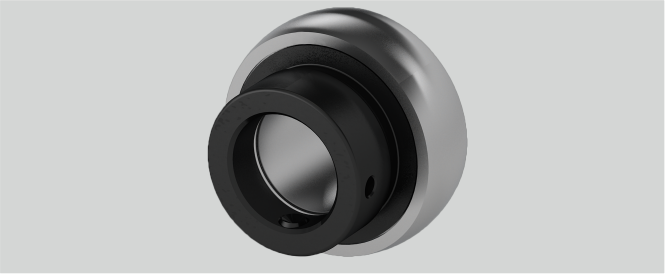

n (mm)	18,8
T (mm)	17,5
D (mm)	72
L (mm)	51,1
Befestigung auf der Welle	Exzenterringbefestigung
Tragzahlen in kN stat.	15,3
Be (mm)	20
r (mm)	2,2
Temperaturbereich	-25°C bis 120°C
ds (mm)	M8 x 1
Nachschmierung	Eine Schmierbohrung im Außenring, nur für JIS
G (mm)	6,8
Tragzahlen in kN dyn.	25,7
Material Lagereinsatz	Wälzlagerstahl 100Cr6
d (mm)	35
Bi (mm)	37,6
W (mm)	55,6

Marke: NEUTRAL

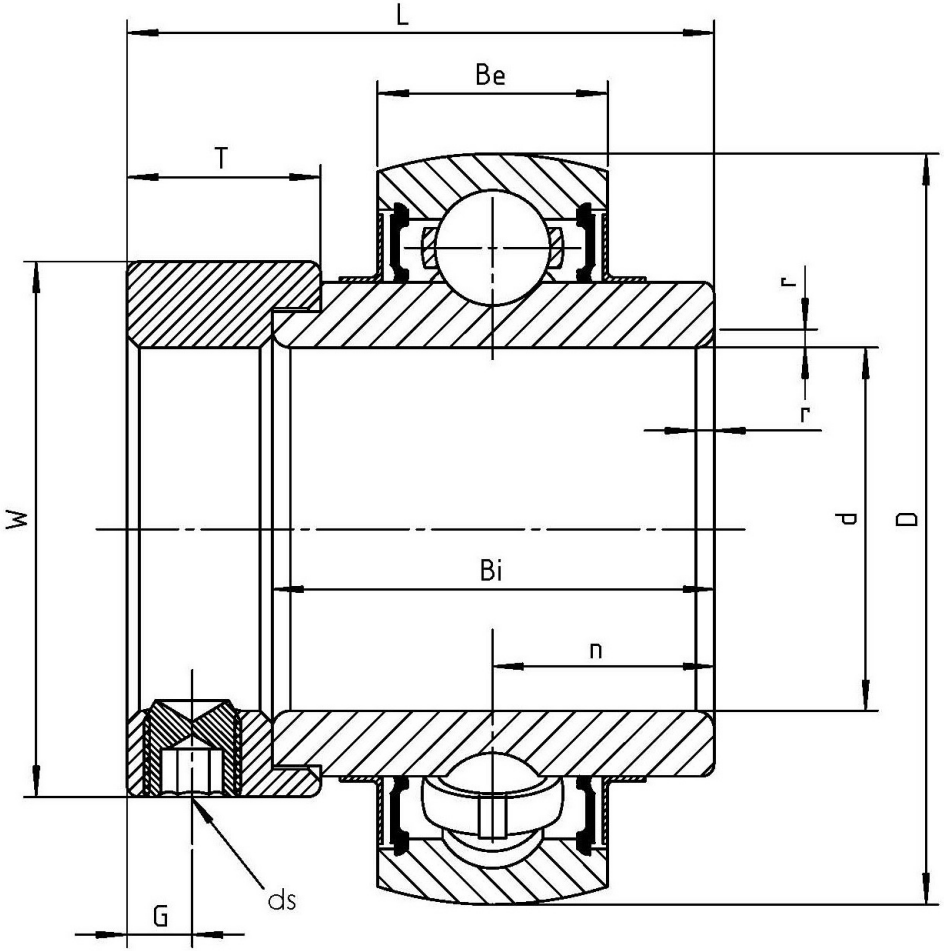

Wälzlagertechnik GmbH · An der Eisenbahn 9 · D-01099 Dresden
Telefon + 49 (0)351 829 79 20 · wlt@waelzlagertechnik.de · **www.waelzlagertechnik.de**