CS 205

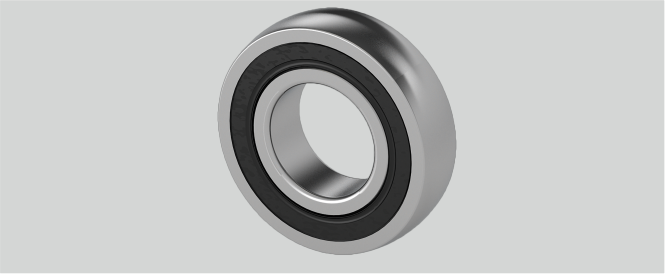

Marke: EBS

Be (mm)	15
r (mm)	1,5
d (mm)	25
Temperaturbereich	-25°C bis 120°C
Tragzahlen in kN stat.	7,85
Tragzahlen in kN dyn.	14
Material Lagereinsatz	Wälzlagerstahl 100Cr6
D (mm)	52
Nachschmierung	Lagereinsätze sind wartungsfrei geschmiert

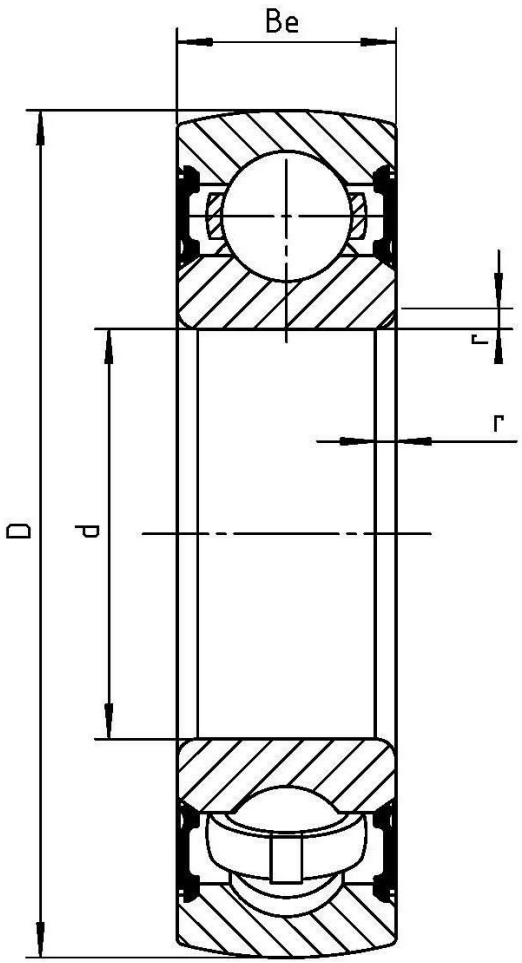

Wälzlagertechnik GmbH · An der Eisenbahn 9 · D-01099 Dresden
Telefon + 49 (0)351 829 79 20 · wlt@waelzlagertechnik.de · **www.waelzlagertechnik.de**